ЛИМЦ.60148.05.002.001

Перв. примен.

ЛИМЦ.60148.05.002.000

Справ. №

Ra 12,5 (√)

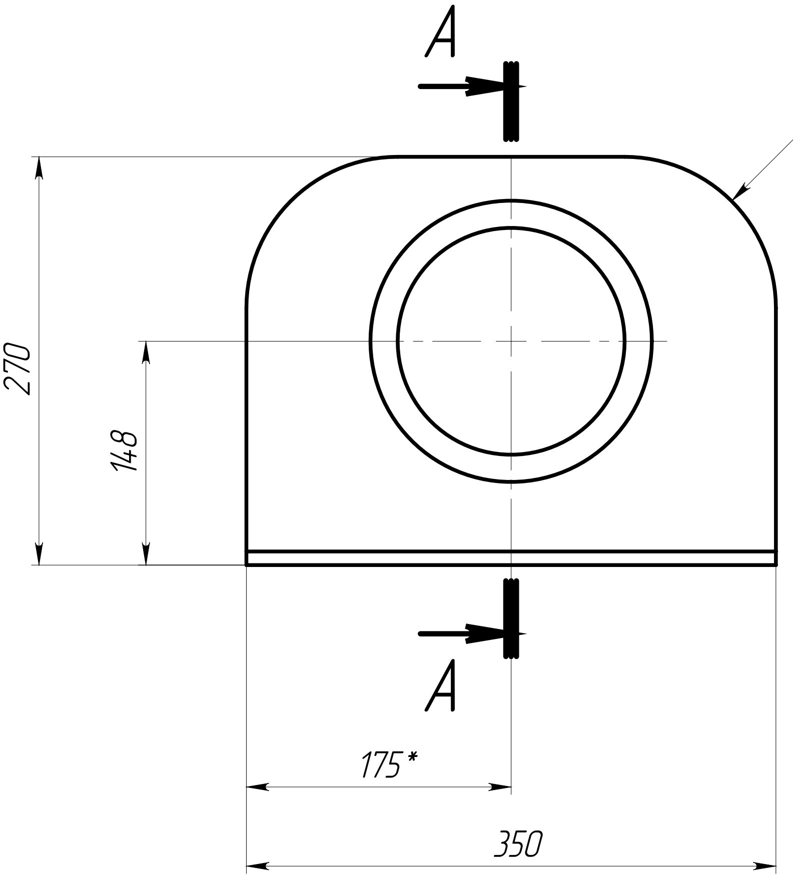
A
R100
2 радиуса
270
148
A
175*
350

А–А (1:2)

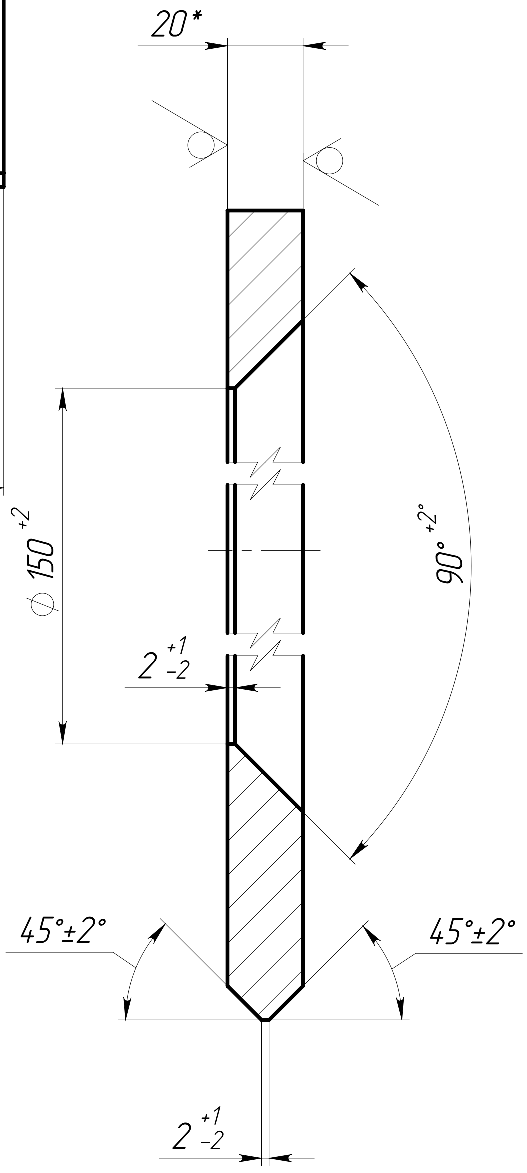
20*
ϕ 150 +2
90° +2°
2 +1 −2
45°±2°
45°±2°
2 +1 −2

1. *ǚǪǱǶǯÅë ǯǵì åǹÅǪǬŃǴ.
2. Общие допуски по ГОСТ 30893.1: ±IT14/2.
3. ǖǪÅǴǲÅÑǬǪǼȆ ÑǫÑǲƿǪäǯƿǲǯ äǯÅǼǯǰǪ.

Подп. и дата

Инв. № дубл.

Взам. инв. №

Подп. и дата

Инв. № подл.

Изм.	Лист	№ докум.	Подп.	Дата
Разраб.	Быков			30.7.25
Пров.	Лаптев			
Т. контр.				
Н. контр.				
Утв.	Соломатин			

ЛИМЦ.60148.05.002.001

Ребро

Лит.	Масса	Масштаб
	10.59	1:5

Лист | Листов 1

Лист $\frac{\text{Б–ПН–20 ГОСТ 19903–2015}}{\text{09Г2С ГОСТ 19281–2014}}$

АО "БТ"

Шифр: Копировал Формат А4